## YM2A

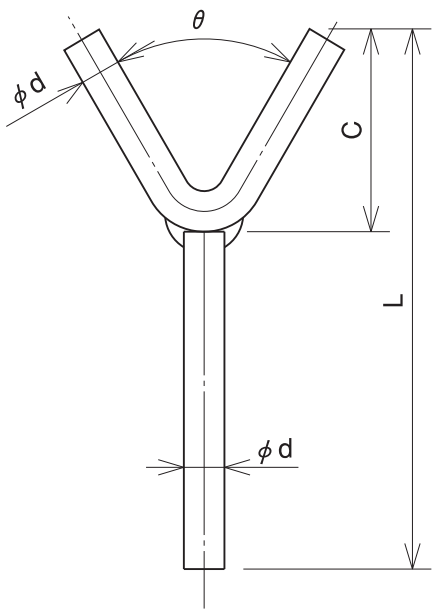


## YM2AR

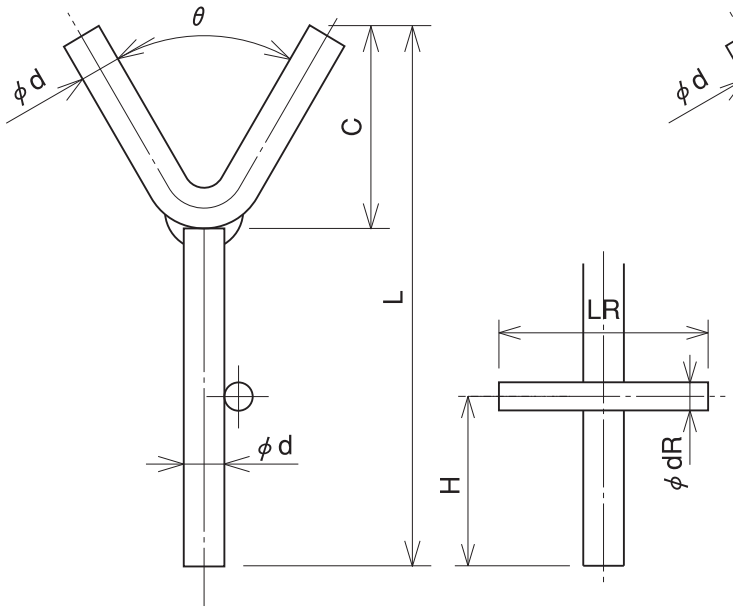


## YM2AV

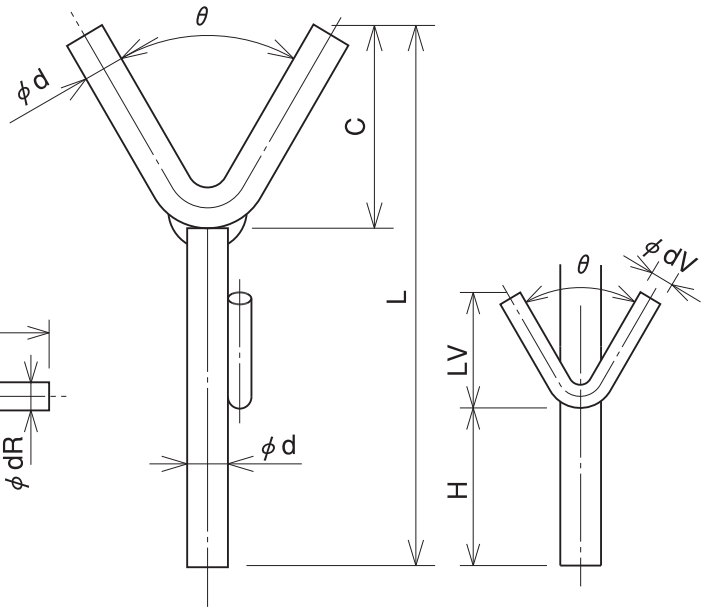


| | | |
|---|---|---|
| YM2A | 型式標示 | θ-YM2A-φd-C-L |
| YM2AF | 型式標示 | θ-YM2AF-φd-C-L |

| | | |
|---|---|---|
| YM2AR | 型式標示 | θ-YM2AR-φd-C-L-φdR-LR-H |
| YM2ARF | 型式標示 | θ-YM2ARF-φd-C-L-φdR-LR-H |

| | | |
|---|---|---|
| YM2AV | 型式標示 | θ-YM2AV-φd-C-L-θ-φdV-LV-H |
| YM2AVF | 型式標示 | θ-YM2AVF-φd-C-L-θ-φdV-LV-H |

記入例 … 60-YM2AF-10-50-100、製品名末尾のFは自動溶接のフラックス加工を示す。

**溶接型アンカーメタル**
**Aタイプ**

YM2A. YM2AR. YM2AV

図番 128

並田機工株式会社

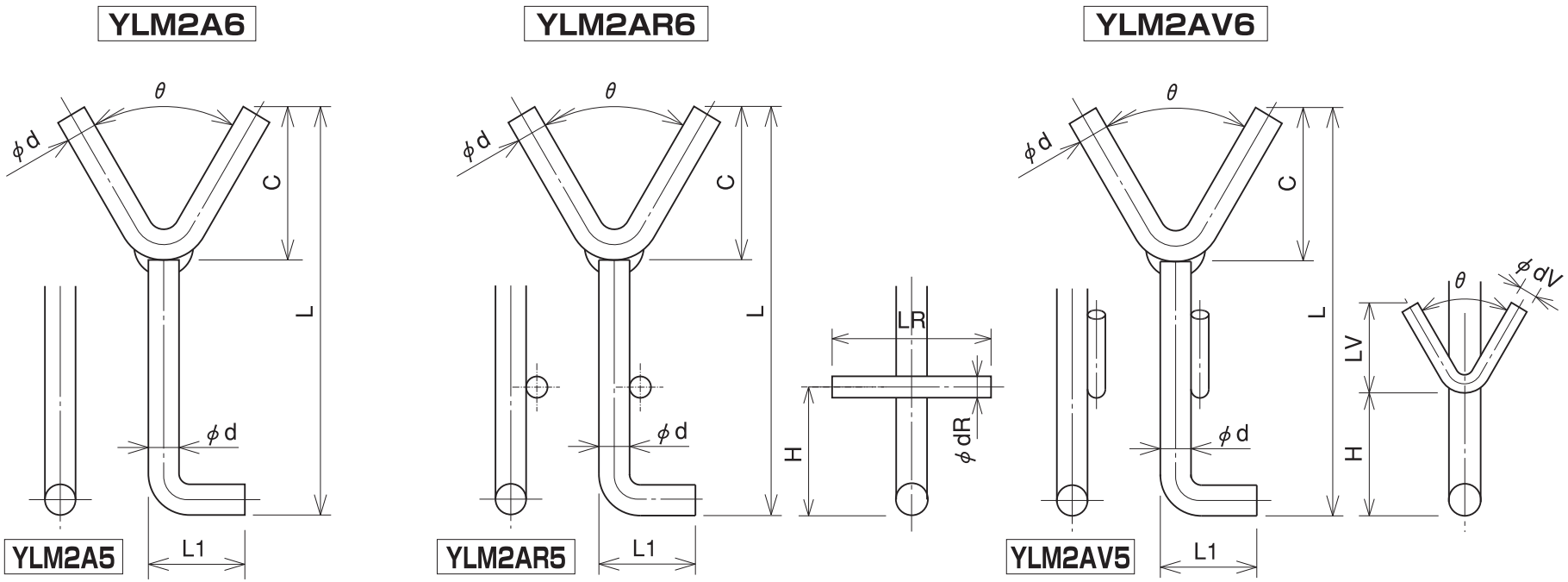


| | | |
|---|---|---|
| YLM2A5 | 型式標示 | θ-YLM2A5-φd-C-L-L1 |
| YLM2A6 | 型式標示 | θ-YLM2A6-φd-C-L-L1 |

| | | |
|---|---|---|
| YLM2AR5 | 型式標示 | θ-YLM2AR5-φd-C-L-L1-φdR-LR-H |
| YLM2AR6 | 型式標示 | θ-YLM2AR6-φd-C-L-L1-φdR-LR-H |

| | | |
|---|---|---|
| YLM2AV5 | 型式標示 | θ-YLM2AV5-φd-C-L-L1-θ-φdV-LV-H |
| YLM2AV6 | 型式標示 | θ-YLM2AV6-φd-C-L-L1-θ-φdV-LV-H |

記入例 … 60-YLM2A6-10-50-100-40　　L1はφdの3倍以上。（指定なき場合はφdの3倍）
品名末尾の5は脚部の曲げ方向がYに対して直角方向
品名末尾の6は脚部の曲げ方向がYに対して並行方向（本図通り）

**溶接型アンカーメタル**
**Aタイプ**

YLM2A. YLM2AR. YLM2AV

図番 129

並田機工株式会社

## YM2B

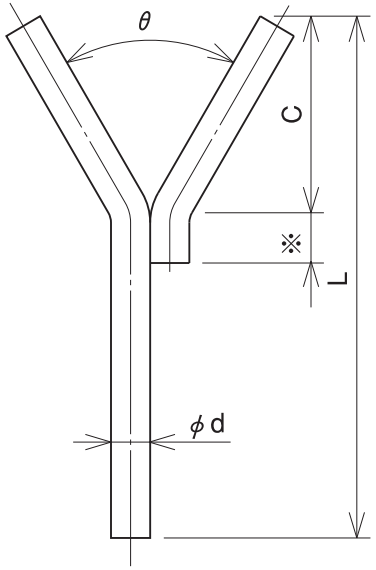


## YM2BR

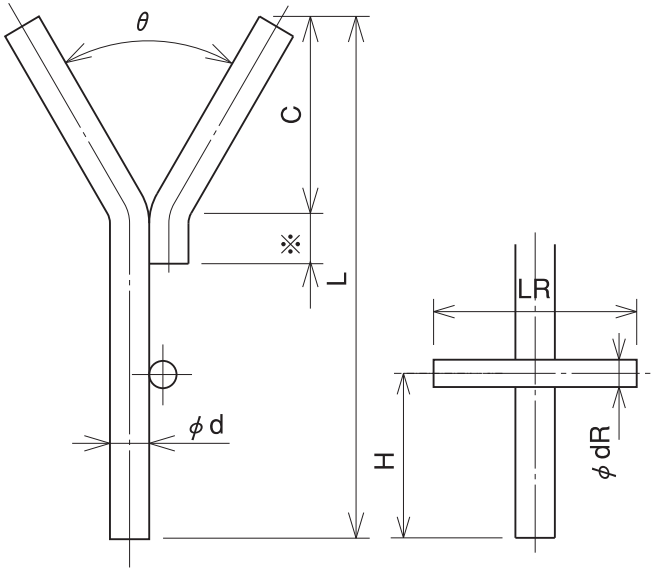


## YM2BV

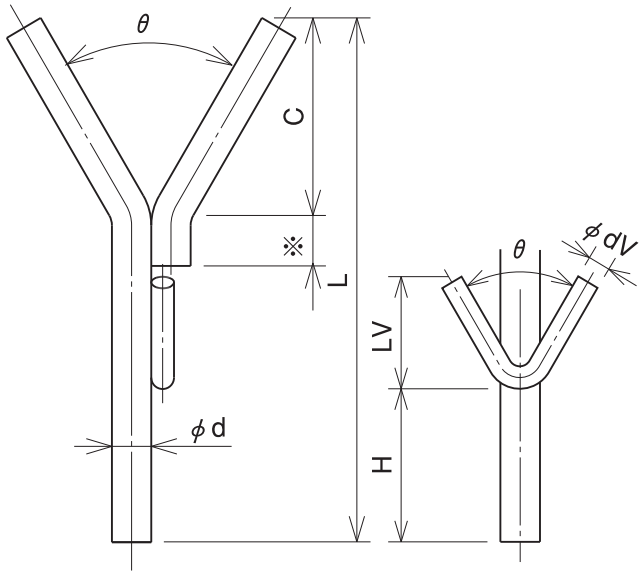


| | | |
|---|---|---|
| YM2B | 型式標示 | θ-YM2B-φd-C-※-L |
| YM2BF | 型式標示 | θ-YM2BF-φd-C-※-L |

| | | |
|---|---|---|
| YM2BR | 型式標示 | θ-YM2BR-φd-C-※-L-φdR-LR-H |
| YM2BRF | 型式標示 | θ-YM2BRF-φd-C-※-L-φdR-LR-H |

| | | |
|---|---|---|
| YM2BV | 型式標示 | θ-YM2BV-φd-C-※-L-θ-φdV-LV-H |
| YM2BVF | 型式標示 | θ-YM2BVF-φd-C-※-L-θ-φdV-LV-H |

記入例 … 60-YM2BF-10-50-100、製品名末尾のFは自動溶接のフラックス加工を示す。
※印は重ね代を示す。（指示なき場合はφdの1.5倍）

**溶接型アンカーメタル**
**Bタイプ**

YM2B. YM2BR. YM2BV

図番 130

並田機工株式会社

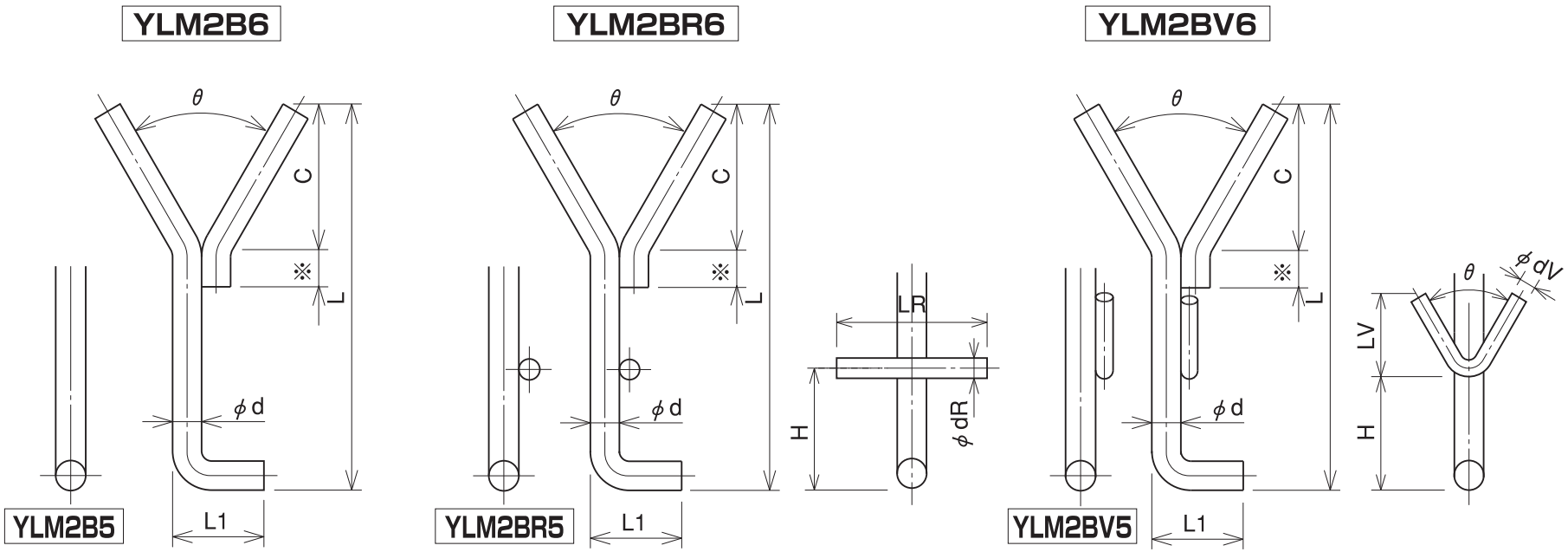


| | | |
|---|---|---|
| YLM2B5 | 型式標示 | θ-YLM2B5-φd-C-※-L-L1 |
| YLM2B6 | 型式標示 | θ-YLM2B6-φd-C-※-L-L1 |

| | | |
|---|---|---|
| YLM2BR5 | 型式標示 | θ-YLM2BR5-φd-C-※-L-L1-φdR-LR-H |
| YLM2BR6 | 型式標示 | θ-YLM2BR6-φd-C-※-L-L1-φdR-LR-H |

| | | |
|---|---|---|
| YLM2BV5 | 型式標示 | θ-YLM2BV5-φd-C-※-L-L1-θ-φdV-LV-H |
| YLM2BV6 | 型式標示 | θ-YLM2BV6-φd-C-※-L-L1-θ-φdV-LV-H |

※印は重ね代を示す。（指示なき場合はφdの1.5倍）

記入例 … 60-YLM2B6-10-50-100-40　　L1はφdの3倍以上。（指定なき場合はφdの3倍）
品名末尾の5は脚部の曲げ方向がYに対して直角方向
品名末尾の6は脚部の曲げ方向がYに対して並行方向（本図通り）

**溶接型アンカーメタル**
**Bタイプ**

YLM2B. YLM2BR. YLM2BV

図番 131

並田機工株式会社

## YM2C

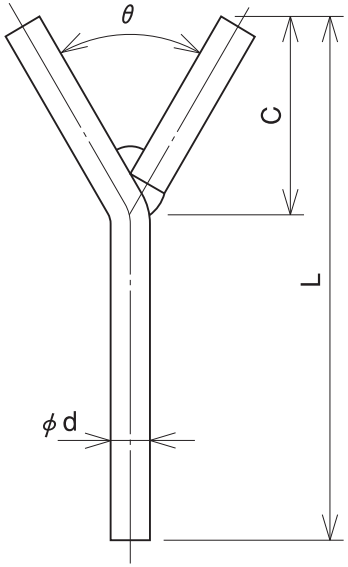


## YM2CR

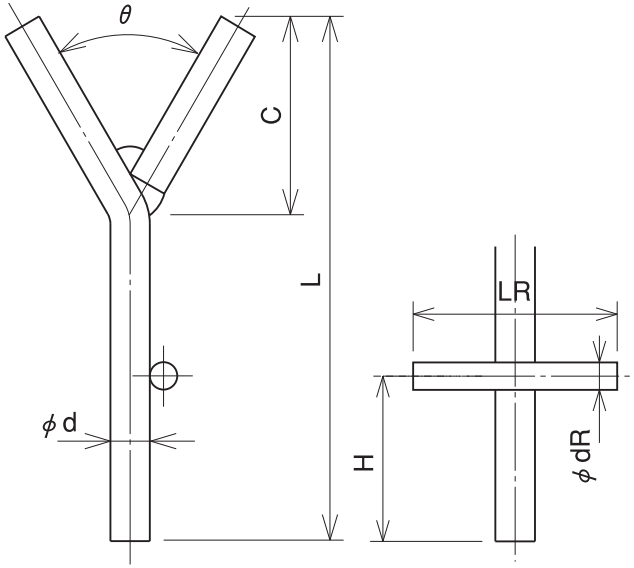


## YM2CV

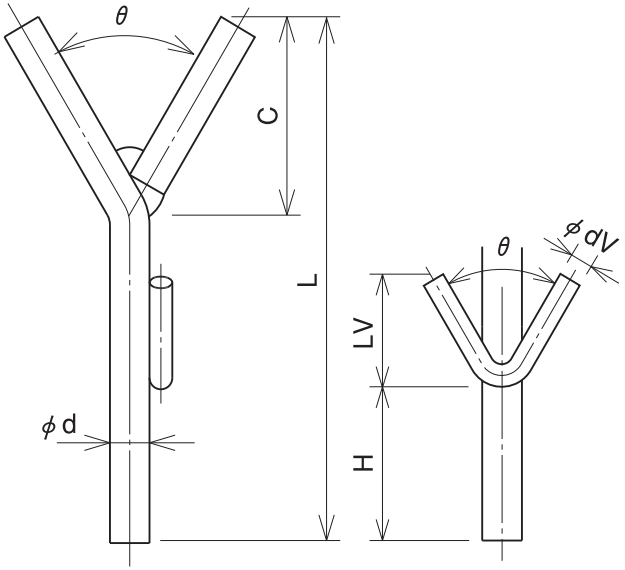


| | | |
|---|---|---|
| YM2C | 型式標示 | θ-YM2C-φd-C-L |
| YM2CF | 型式標示 | θ-YM2CF-φd-C-L |

| | | |
|---|---|---|
| YM2CR | 型式標示 | θ-YM2CR-φd-C-L-φdR-LR-H |
| YM2CRF | 型式標示 | θ-YM2CRF-φd-C-L-φdR-LR-H |

| | | |
|---|---|---|
| YM2CV | 型式標示 | θ-YM2CV-φd-C-L-θ-φdV-LV-H |
| YM2CVF | 型式標示 | θ-YM2CVF-φd-C-L-θ-φdV-LV-H |

記入例 … 60-YM2CF-10-50-100、製品名末尾のFは自動溶接のフラックス加工を示す。

**溶接型アンカーメタル**
**Cタイプ**

YM2C. YM2CR. YM2CV

図番 132

並田機工株式会社

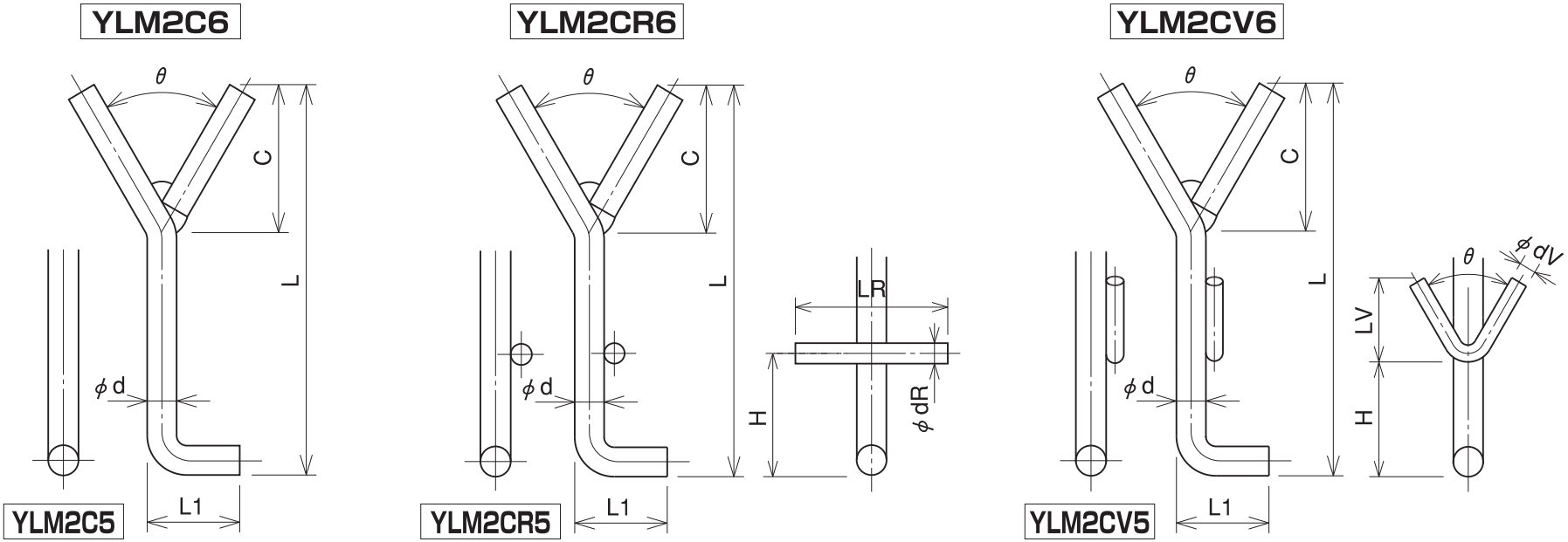


| | | |
|---|---|---|
| YLM2C5 | 型式標示 | θ-YLM2C5-φd-C-L-L1 |
| YLM2C6 | 型式標示 | θ-YLM2C6-φd-C-L-L1 |

| | | |
|---|---|---|
| YLM2CR5 | 型式標示 | θ-YLM2CR5-φd-C-L-L1-φdR-LR-H |
| YLM2CR6 | 型式標示 | θ-YLM2CR6-φd-C-L-L1-φdR-LR-H |

| | | |
|---|---|---|
| YLM2CV5 | 型式標示 | θ-YLM2CV5-φd-C-L-L1-θ-φdV-LV-H |
| YLM2CV6 | 型式標示 | θ-YLM2CV6-φd-C-L-L1-θ-φdV-LV-H |

記入例 … 60-YLM2C6-10-50-100-40　　L1はφdの3倍以上。（指定なき場合はφdの3倍）
品名末尾の5は脚部の曲げ方向がYに対して直角方向
品名末尾の6は脚部の曲げ方向がYに対して並行方向（本図通り）

**溶接型アンカーメタル**
**Cタイプ**

YLM2C. YLM2CR. YLM2CV

図番 133

並田機工株式会社

## YM3A

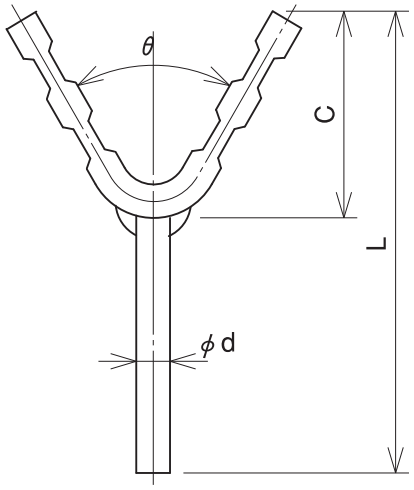


## YM3B

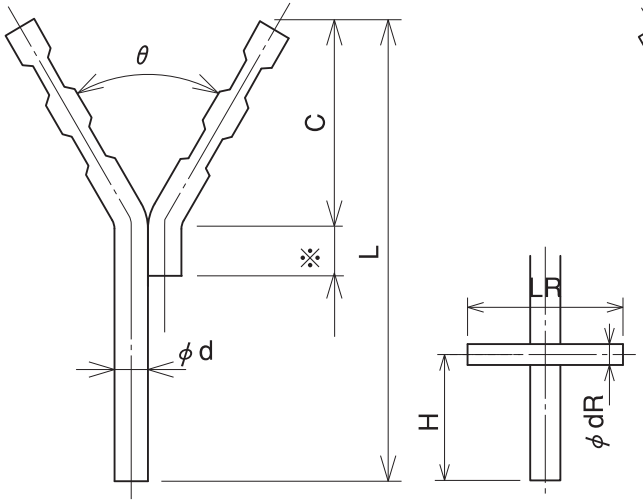


## YM3C

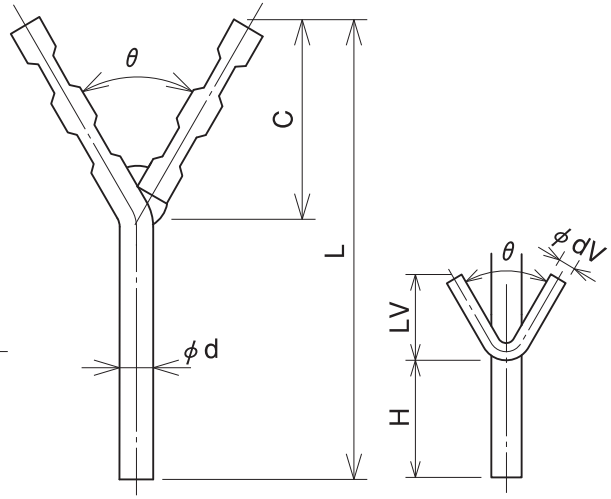


| 線径 | C寸法に対する凹の数 | | |
|---|---|---|---|
| | 54以下 | 55以上 | 60以上 |
| 8 | 1 | 2 | 2 |
| 9 | 1 | 2 | 2 |
| 10 | 1 | 2 | 2 |
| 12 | 1 | 1 | 2 |
| 13 | 1 | 1 | 2 |
| 14 | 1 | 1 | 2 |
| 16 | 1 | 1 | 2 |

記入例 … 60-YM3B-10-50-20-100

※印は重ね代を示す。(指示なき場合はφdの1.5倍)

| | | |
|---|---|---|
| YM3A | 型式標示 | θ-YM3A-φd-C-L |
| YM3B | 型式標示 | θ-YM3B-φd-C-※-L |
| YM3C | 型式標示 | θ-YM3C-φd-C-L |

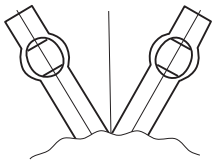

C寸法が小さい場合凹みの方向が、
本図の様な方向になる場合が有る。

| 線径 | C寸法 |
|---|---|
| φ10以下 | 35以下 |
| φ12以上 | 40以下 |

**溶接型アンカーメタル(凹凸付)**
**Aタイプ. Bタイプ. Cタイプ**

YM3A. YM3B. YM3C

図番 134

並田機工株式会社

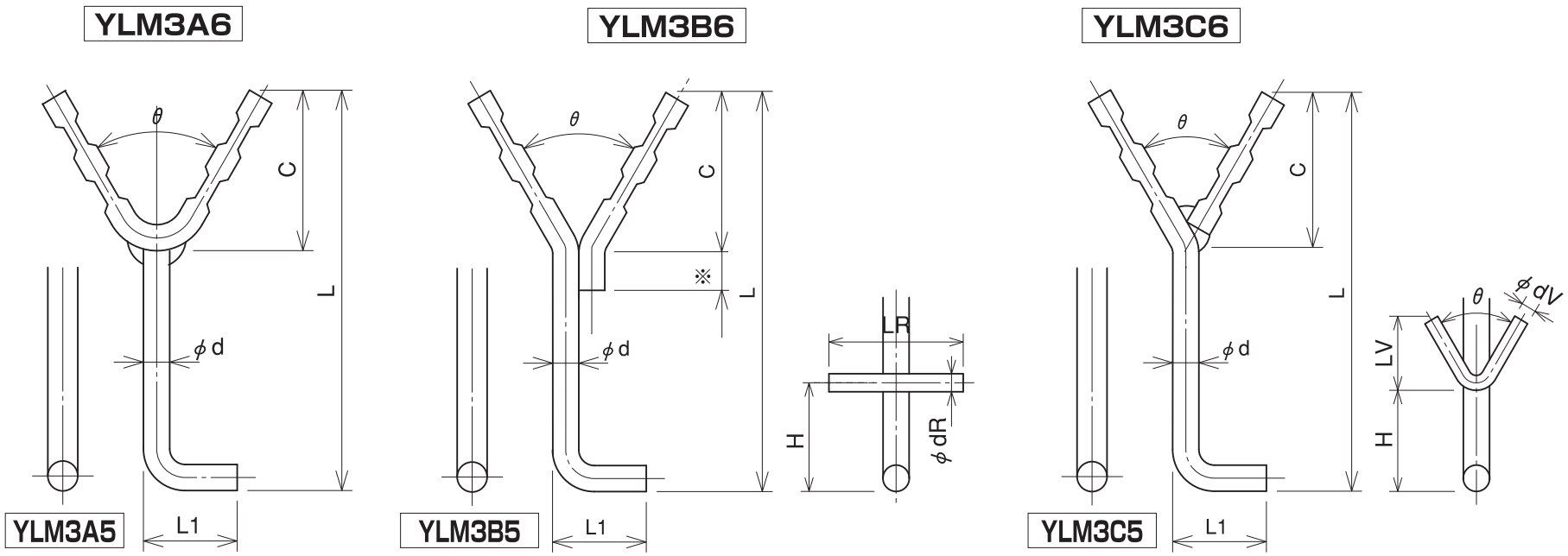


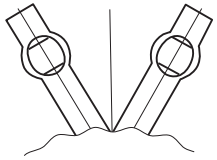

C寸法が小さい場合凹みの方向が、
本図の様な方向になる場合が有る。

| 線径 | C寸法 |
|---|---|
| φ10以下 | 35以下 |
| φ12以上 | 40以下 |

| 線径 | C寸法に対する凹の数 | | |
|---|---|---|---|
| | 54以下 | 55以上 | 60以上 |
| 8 | 1 | 2 | 2 |
| 9 | 1 | 2 | 2 |
| 10 | 1 | 2 | 2 |
| 12 | 1 | 1 | 2 |
| 13 | 1 | 1 | 2 |
| 14 | 1 | 1 | 2 |
| 16 | 1 | 1 | 2 |

| | | |
|---|---|---|
| YLM3A5 | 型式標示 | θ-YLM3A5-φd-C-L-L1 |
| YLM3A6 | 型式標示 | θ-YLM3A6-φd-C-L-L1 |
| YLM3B5 | 型式標示 | θ-YLM3B5-φd-C-※-L-L1 |
| YLM3B6 | 型式標示 | θ-YLM3B6-φd-C-※-L-L1 |
| YLM3C5 | 型式標示 | θ-YLM3C5-φd-C-L-L1 |
| YLM3C6 | 型式標示 | θ-YLM3C6-φd-C-L-L1 |

L1はφdの3倍以上。（指定なき場合はφdの3倍）
品名末尾の5は脚部の曲げ方向がYに対して直角方向
品名末尾の6は脚部の曲げ方向がYに対して並行方向（本図通り）

**溶接型アンカーメタル（凹凸付）**
**Aタイプ. Bタイプ. Cタイプ**

YLM3A. YLM3B. YLM3C

図番 135

並田機工株式会社